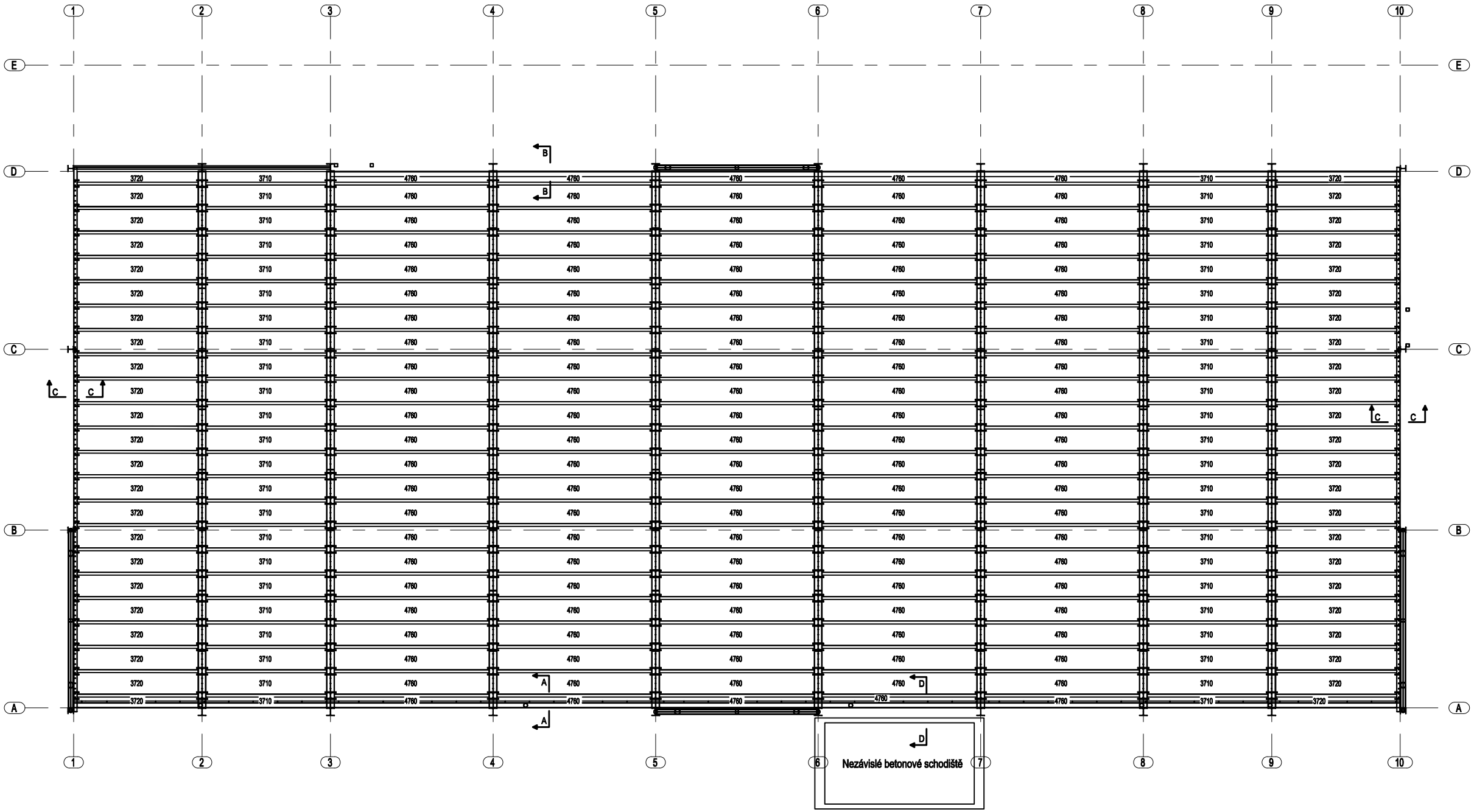

1.NP

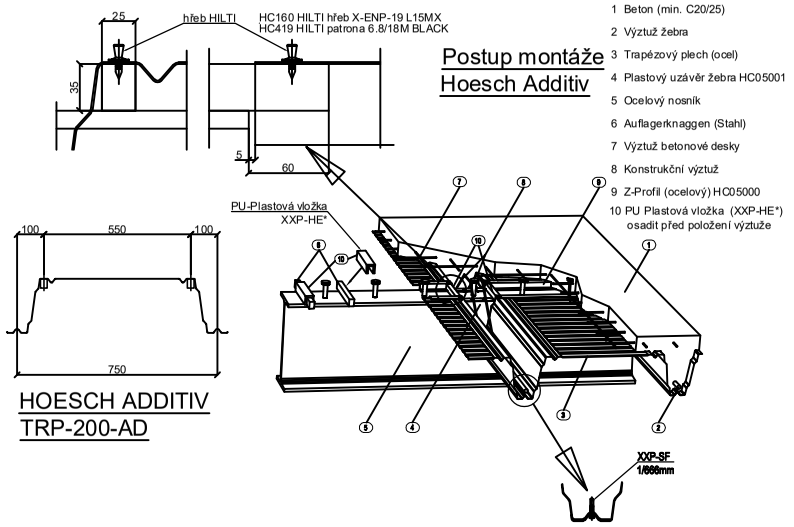

Postup montáže
Hoesch Additiv

1 Beton (min. C20/25)
2 Výztuž žebra
3 Trapézový plech (ocel)
4 Plastový uzávěr žebra HC05001
5 Ocelový nosník
6 Auflagerknaggen (Stahl)
7 Výztuž betonové desky
8 Konstrukční výztuž
9 Z-Profil (ocelový) HC05000
10 PU Plastová vložka (XXP-HE*) osadit před položení výztuže

HOESCH ADDITIV
TRP-200-AD

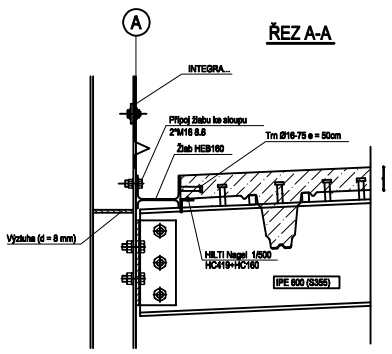

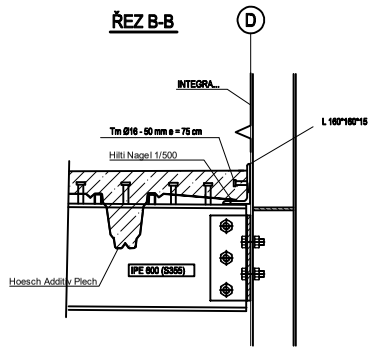

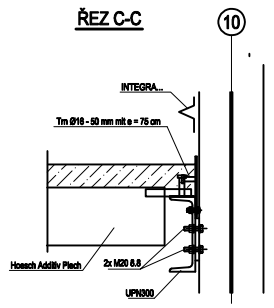

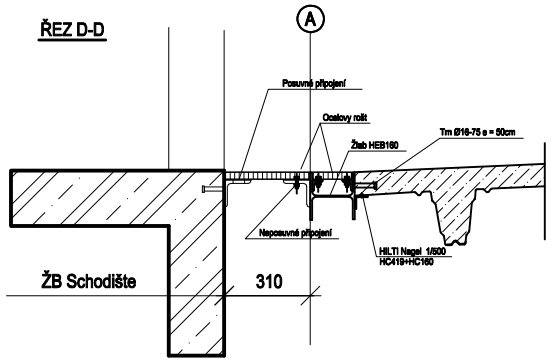

Tento návrh a výkresy jsou duševním vlastnictvím firmy ASTRON. Jejich kopírování a výroba prvků na jejich základě je protizákonné.

SF	2020/11/27	Řez D - D	A
RH	2019/11/22	Výroba výkresu	0
		PRŮVODKA	

PROJEKT: PARKOVACÍ OBJEKT SOSNA
Investor: město Třinec, Jablunkovská 160, 73961 Třinec
Místo stavby: Třinec, sídliště Sosna

184793
MEZ-03 A

NORMY: PRIM. EC3 SEK. EC3

DAT.: 2019/11/21
INŽ.: Lukas Hrazdira
KRES.: Radek Hrubý

ASTRON

ROZLOŽENÍ HOESCH PANELŮ 1.NP

D.1.2.2 - NOSNÁ OCELOVÁ KONSTRUKCE

LINDAB BUILDINGS S.A. - P.O.Box152 - L-6202 DIEKIRCH-LUXEMBOURG - Tel:+352 80 29 11 - Fax:+352 80 34 66